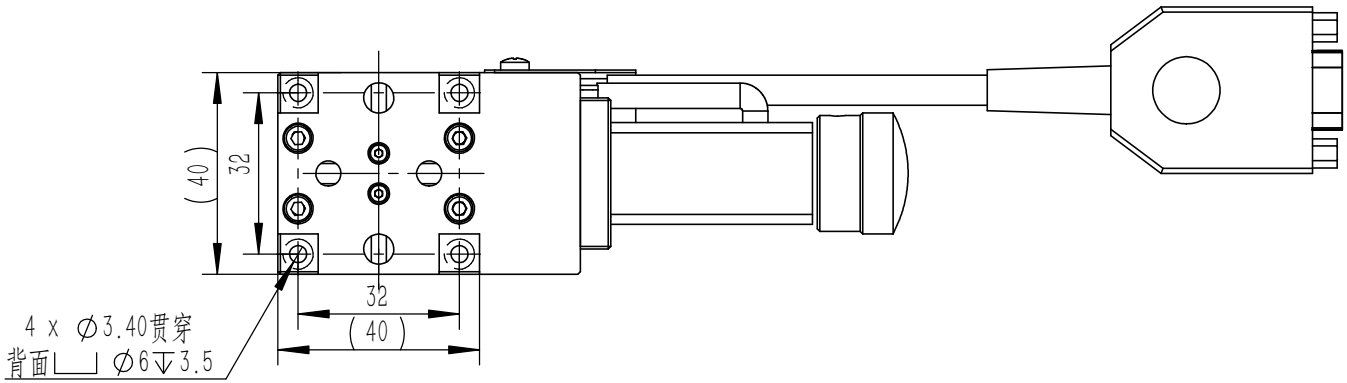

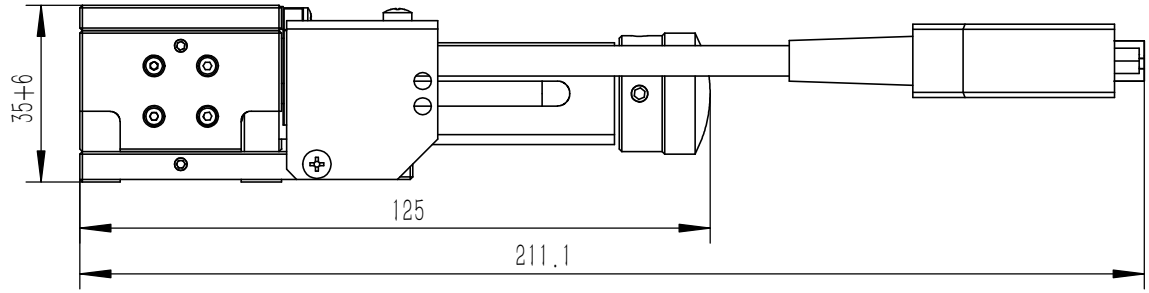

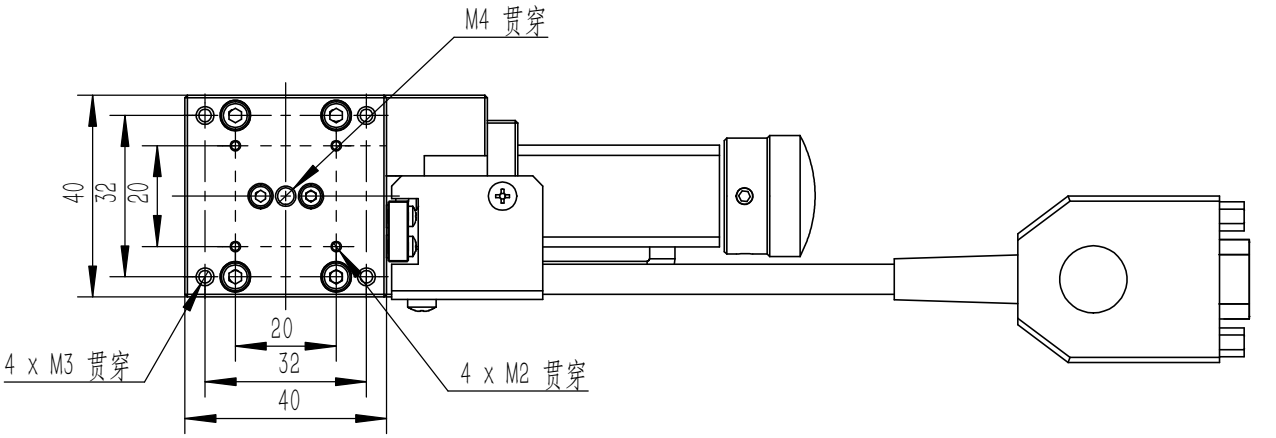

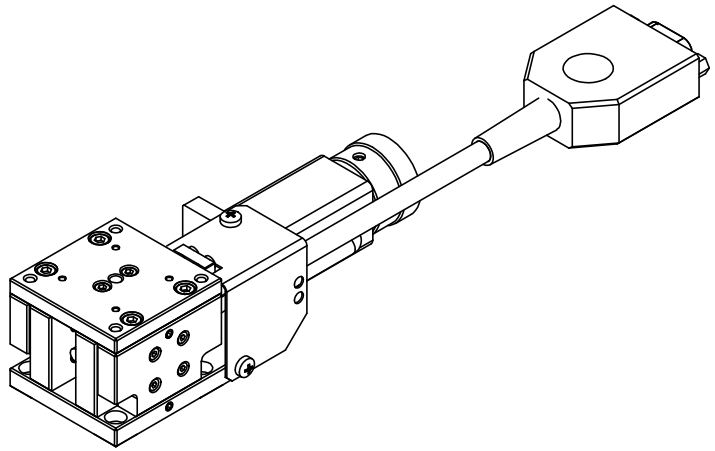

PT-GD40
北京派迪威仪器有限公司